WN 055627
07/01

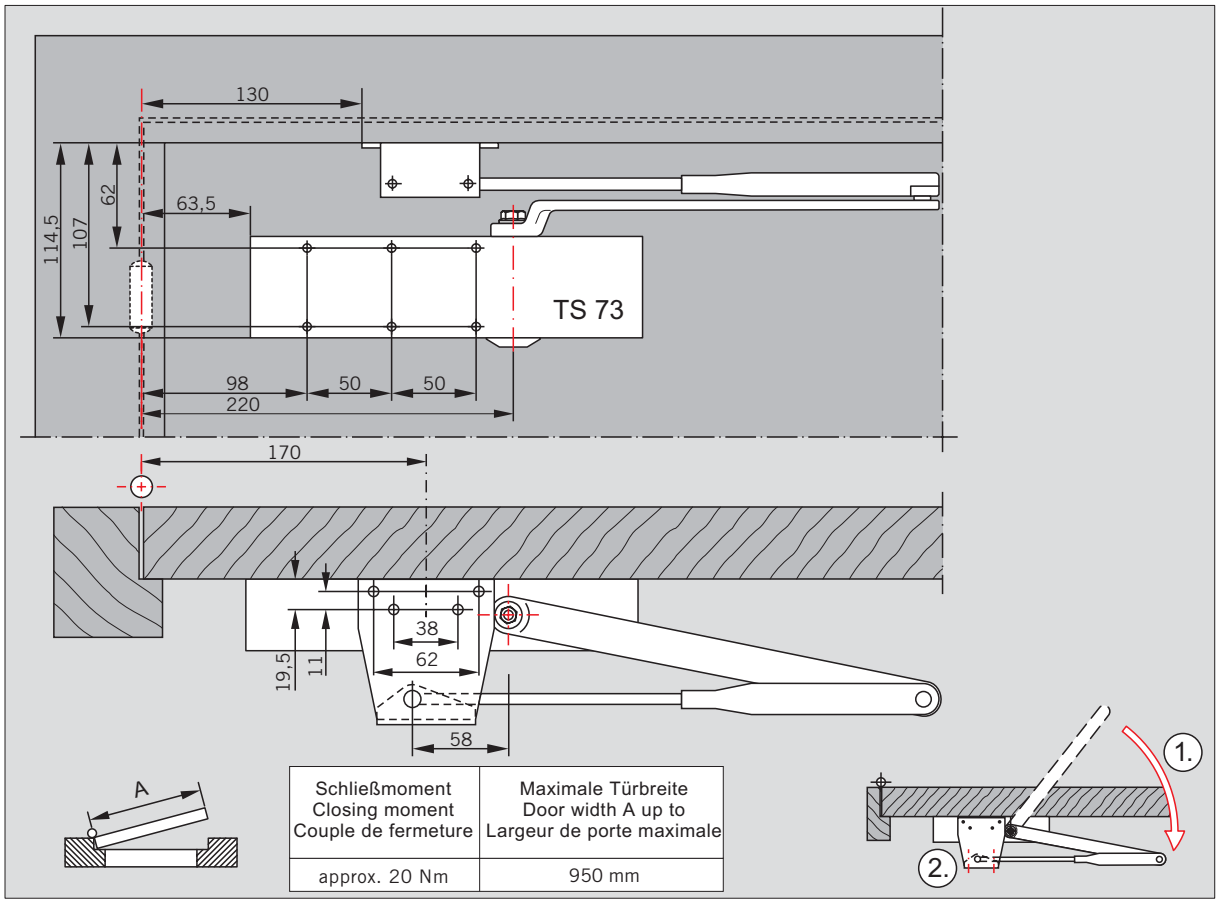

Schließmoment Closing moment Couple de fermeture	Maximale Türbreite Door width A up to Largeur de porte maximale
approx. 20 Nm	950 mm

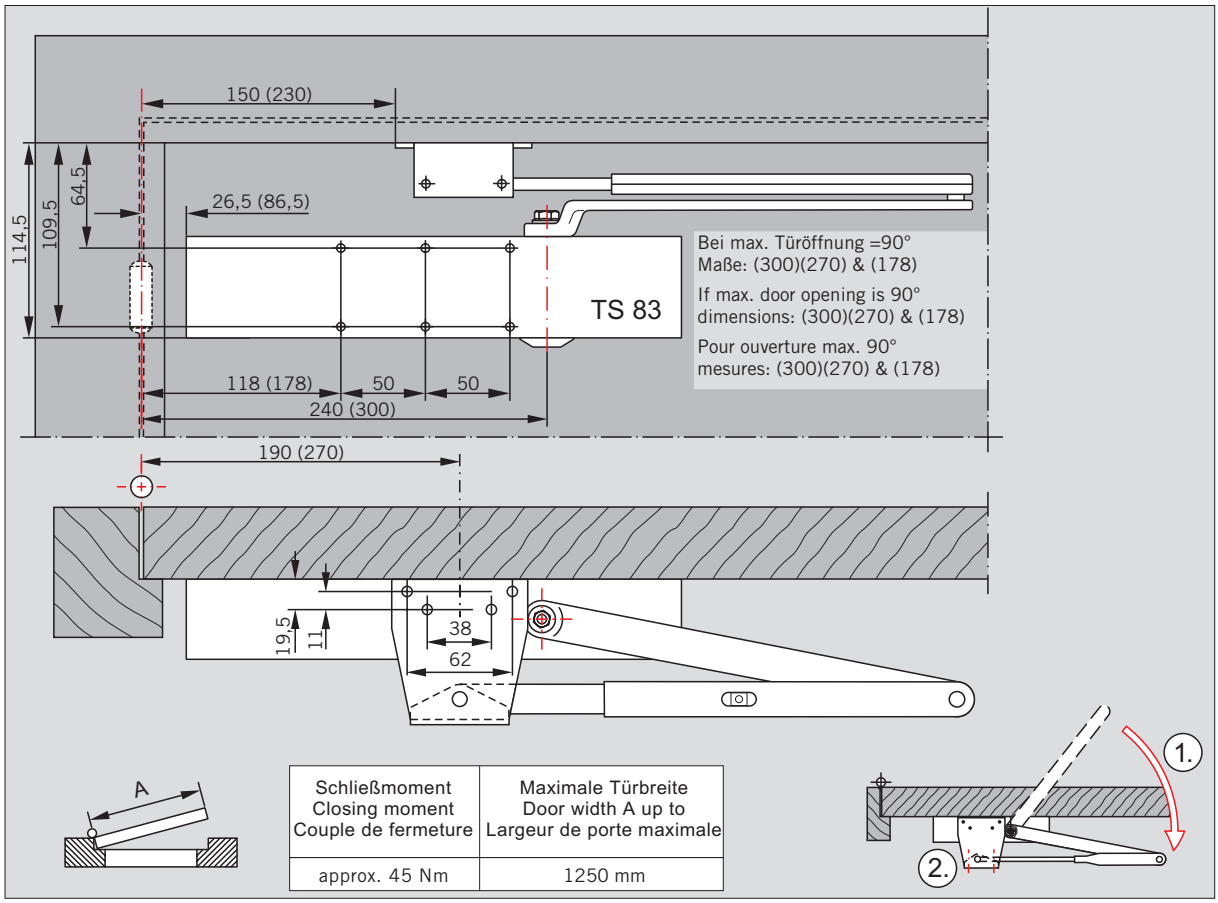

Schließmoment Closing moment Couple de fermeture	Maximale Türbreite Door width A up to Largeur de porte maximale
approx. 45 Nm	1250 mm